テレワーク用PCデスク

S･TD-D517･CD･□（JW/OO/SW）

販売価格 ¥23,430/¥23,519（消費税込・送料込）

定価 ¥37,000

サイズ	幅 ： 1,198mm 奥行 ： 494mm 高さ ： 769mm	重量 ： 35.1kg
素材	木部：Jamocha Wood®/Oiled Oak®/Soft White®柄シート貼り	
備考	組立必要品（アメリカ製につき、組立説明書が英文となります。） サイズをよくご確認ください。 納期目安：1週間	

法人のお客様はこちら

こちらで提供中 amazon

シンプルなデザイン
使いやすいシンプルなデザインです。

便利なキーボード&マウス引き出し付き
引き出し式の棚には、キーボードとマウスを収納可能で、そのまま操作頂けます。

JW

OO

SW

部屋のイメージに合わせた３カラー
部屋の壁紙や床の色、インテリアに合わせられるようにホワイト・ミディアムブラウン・ダークブラウン、３タイプのカラーをご用意。

【ご注意】このマークが付いた製品の保証について
当製品は業務用でのご使用の場合は、品質保証対象外となります。
またオリバー製品の保証内容とは異なりますのでご注意願います。

テレワーク用PCデスク

S・TD-D517・CD・□（JW/OO/SW）

サイズ詳細

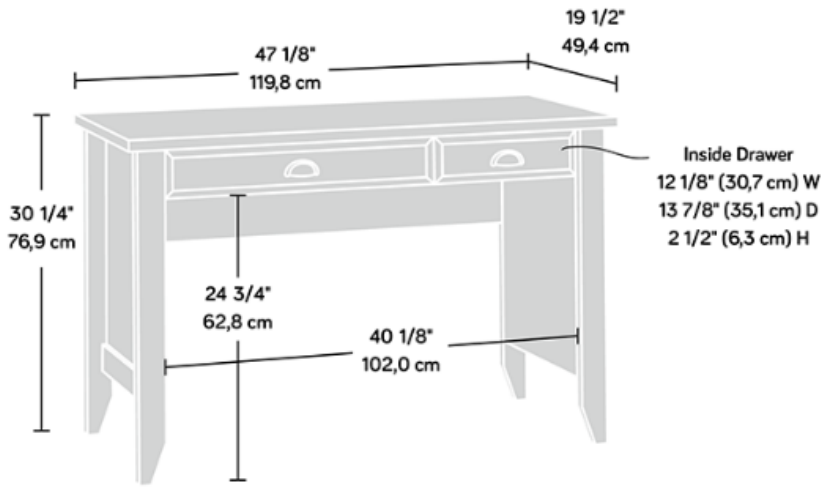

【ご注意】このマークが付いた製品の保証について
当製品は業務用でのご使用の場合は、品質保証対象外となります。
またオリバー製品の保証内容とは異なりますのでご注意願います。